令和5年度　　全国高等学校総合体育大会・東海高等学校総合体育大会・三重県予選大会
兼　三重県高等学校総合体育大会　テニス競技の部

【男 子 団 体】

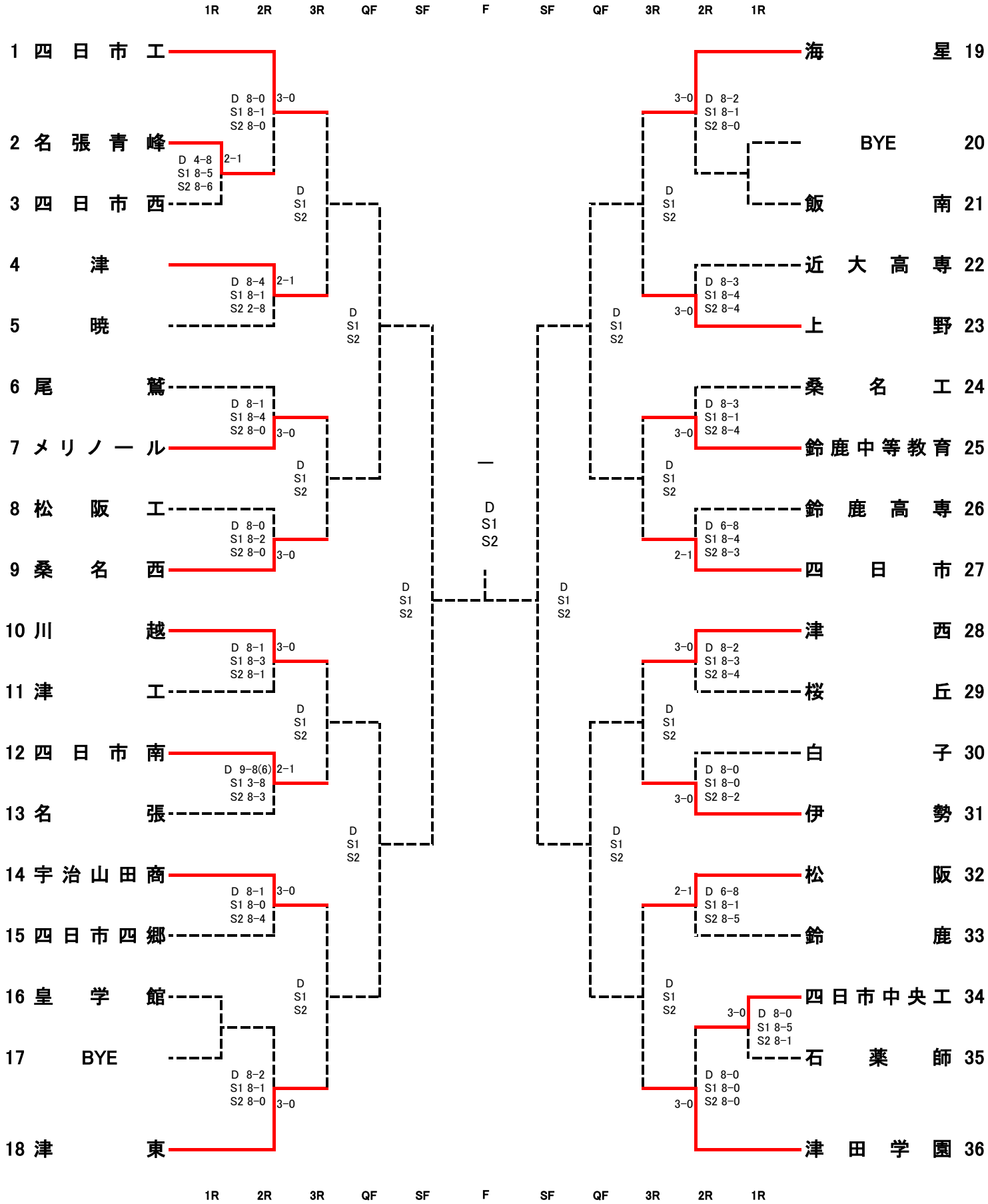

令和5年度　　全国高等学校総合体育大会・東海高等学校総合体育大会・三重県予選大会
兼　三重県高等学校総合体育大会　テニス競技の部
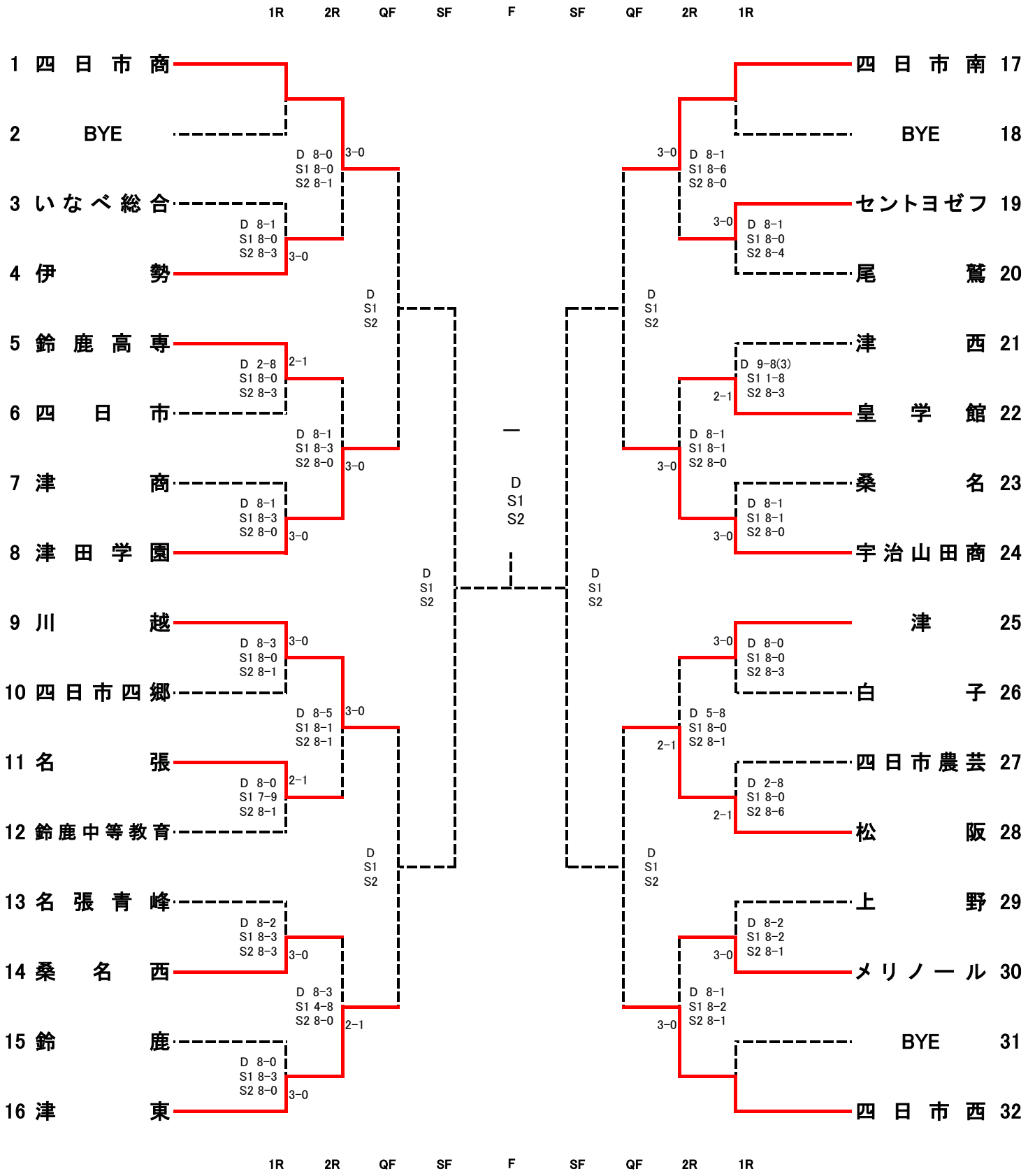
【女 子 団 体】